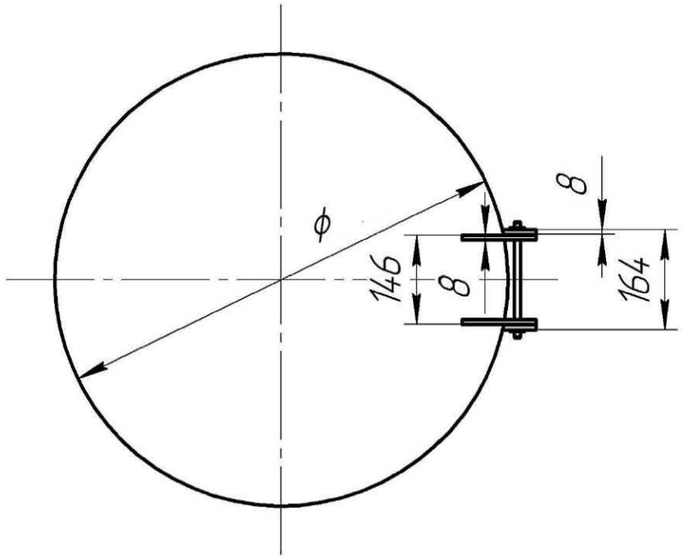

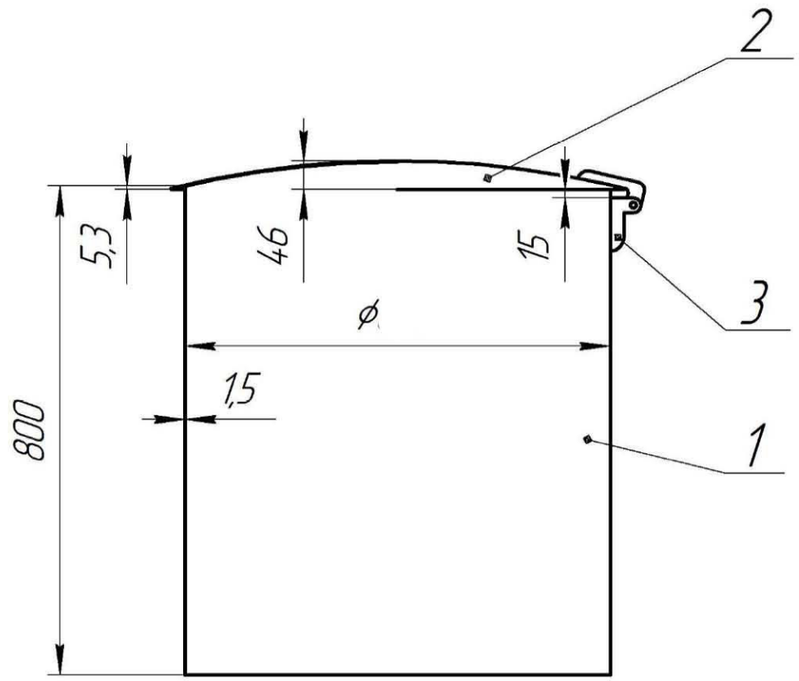

Формат	Зона	Поз.	Позначення	Найменування	Кільк.	Примітка
				Документація		
				Складальне креслення		
				Деталі		
А4		1		Кожух	1	
		2		Кришка	1	
		3		Механізм поворотний	1	

Кожух

Підпис і дата

Інв. № орг.

Замін. інв. №

Копіював

Формат А3

Копіював

Формат А3